your wellness company

CONFYCARE

EN ES IT DE FR

PHYSIOTHERAPY & MASSAGE

LUNE

Ref. BOL04.A10

This crescent-shaped postural cushion is specially designed to provide exceptional comfort during therapy sessions, treatments, and moments of rest. Thanks to its ergonomic shape, it comfortably and safely elevates the legs and knees, supporting natural hip alignment and reducing pressure in the lower back. It's also perfect for neck support and relieving muscle tension in various parts of the body.

Features:

- Ergonomic crescent shape for optimal support.
- Ideal for elevating legs, aligning hips, and relieving tension in the neck and lumbar region.
- High-quality PU upholstery available in grey or blue.
- Easy to clean and maintain.
- Dimensions: 18 cm (height) x 60 cm (length) x 14 cm (width).
- Lightweight: only 0.5 kg, easy to handle and transport.

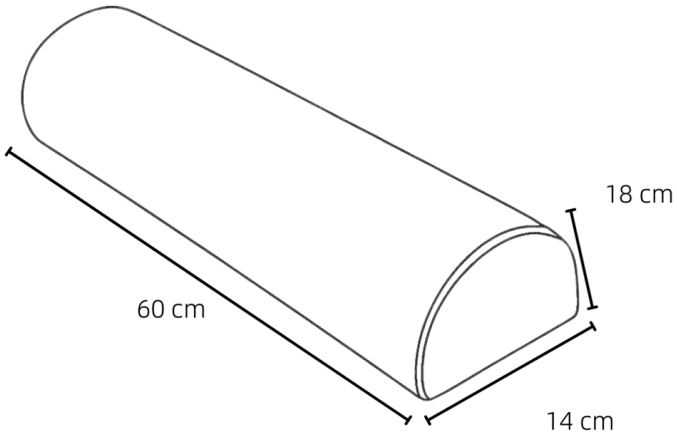

kg 0.5

m³ 0.02

60.0x14.0x18.0 cm

PHYSIOTHERAPY & MASSAGE

LUNE

Ref. BOL04.A10

Este cojín postural en forma de media luna está especialmente diseñado para brindar un confort excepcional durante terapias, tratamientos y momentos de descanso. Gracias a su forma ergonómica, permite elevar de manera cómoda y segura las piernas y rodillas, facilitando la alineación natural de las caderas y disminuyendo la presión en la zona lumbar. Además, es perfecto para descansar el cuello y aliviar tensiones musculares en diversas áreas del cuerpo.

Características:

·Forma ergonómica de media luna para un soporte óptimo.

·Ideal para elevar piernas, alinear caderas y reducir tensión en cuello y región lumbar.

·Tapizado de alta calidad en PU, en colores gris o azul.

·Fácil limpieza y mantenimiento.

·Dimensiones: 18 cm (alto) x 60 cm (largo) x 14 cm (ancho).

·Peso ligero: solo 0,5 kg, facilitando su manejo y transporte.

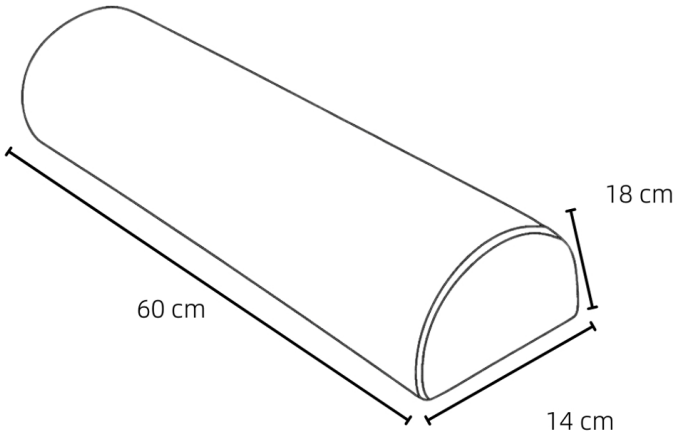

PHYSIOTHERAPY & MASSAGE

LUNE

Ref. BOL04.A10

Questo cuscino posturale a forma di mezzaluna è stato progettato appositamente per offrire un comfort eccezionale durante terapie, trattamenti e momenti di riposo. Grazie alla sua forma ergonomica, consente di sollevare comodamente e in modo sicuro le gambe e le ginocchia, facilitando l'allineamento naturale delle anche e riducendo la pressione nella zona lombare. Inoltre, è perfetto per rilassare il collo e alleviare le tensioni muscolari in diverse aree del corpo.

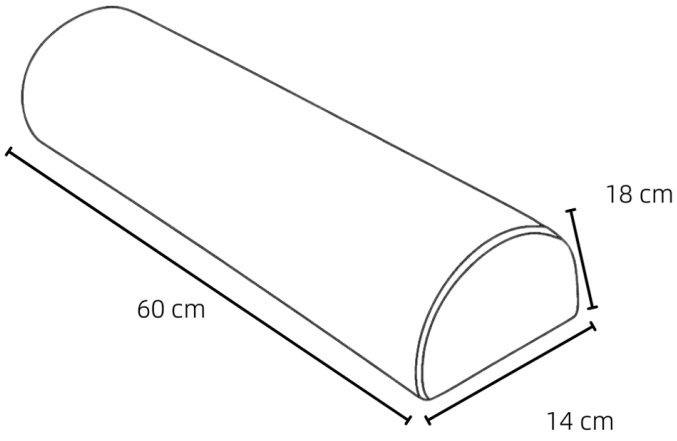

Caratteristiche:

·Forma ergonomica a mezzaluna per un supporto ottimale.

·Ideale per sollevare le gambe, allineare le anche e ridurre la tensione in collo e zona lombare.

·Rivestimento di alta qualità in PU, disponibile in grigio o blu.

·Facile da pulire e mantenere.

·Dimensioni: 18 cm (altezza) x 60 cm (lunghezza) x 14 cm (larghezza).

·Leggero: solo 0,5 kg, facile da maneggiare e trasportare.

PHYSIOTHERAPY & MASSAGE

LUNE

Ref. BOL04.A10

Dieses halbmondförmige Lagerungskissen wurde speziell entwickelt, um außergewöhnlichen Komfort während Therapien, Behandlungen und Ruhephasen zu bieten. Dank seiner ergonomischen Form ermöglicht es ein komfortables und sicheres Hochlagern der Beine und Knie, unterstützt die natürliche Ausrichtung der Hüften und reduziert den Druck im Lendenbereich. Es eignet sich auch hervorragend zur Entspannung des Nackens und zur Linderung von Muskelverspannungen in verschiedenen Körperbereichen.

Merkmale:

·Ergonomische Halbmondform für optimalen Halt.

·Ideal zum Hochlagern der Beine, Ausrichten der Hüften und Reduzieren von Spannungen im Nacken- und Lendenbereich.

·Hochwertiger Frotteebezug aus PU in Grau oder Blau.

·Einfach zu reinigen und zu pflegen.

·Maße: 18 cm (Höhe) x 60 cm (Länge) x 14 cm (Breite).

·Leichtgewicht: nur 0,5 kg – einfach zu handhaben und zu transportieren.

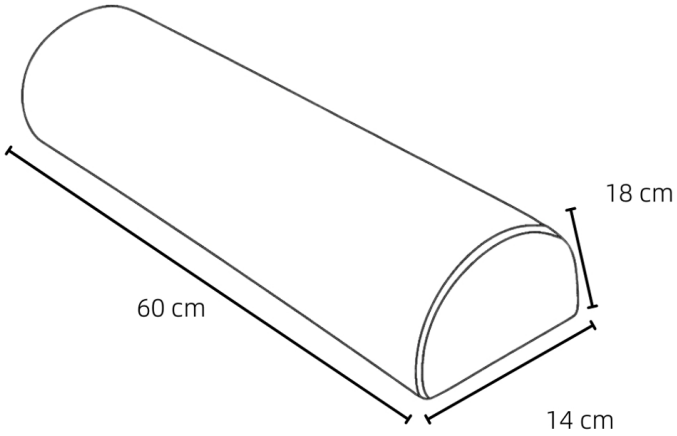

kg 0.5

m³ 0.02

60.0x14.0x18.0 cm

PHYSIOTHERAPY & MASSAGE

LUNE

Ref. BOL04.A10

Ce coussin postural en forme de demi-lune est spécialement conçu pour offrir un confort exceptionnel pendant les thérapies, les soins et les moments de repos. Grâce à sa forme ergonomique, il permet de surélever confortablement et en toute sécurité les jambes et les genoux, facilitant l'alignement naturel des hanches et réduisant la pression dans la zone lombaire. Il est également parfait pour reposer la nuque et soulager les tensions musculaires dans différentes zones du corps.

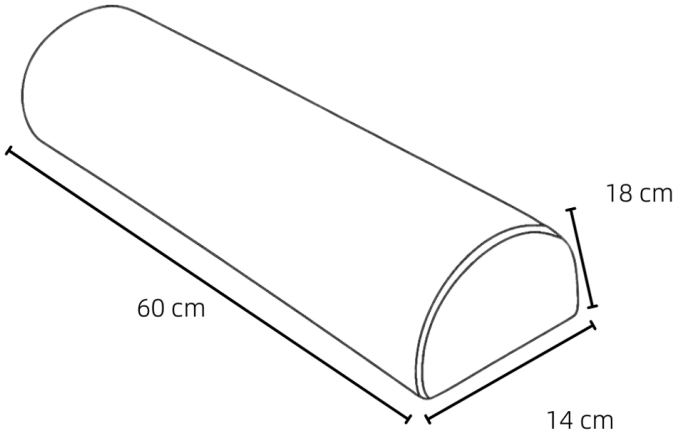

Caractéristiques :

·Forme ergonomique en demi-lune pour un soutien optimal.

·Idéal pour surélever les jambes, aligner les hanches et réduire les tensions au niveau du cou et des lombaires.

·Revêtement en PU de haute qualité, disponible en gris ou bleu.

·Nettoyage et entretien faciles.

·Dimensions : 18 cm (hauteur) x 60 cm (longueur) x 14 cm (largeur).

·Poids léger : seulement 0,5 kg, facile à manipuler et à transporter.

kg 0.5

m³ 0.02

60.0x14.0x18.0 cm